Vibrationsförderrohr
Typ 150 / 200 / 250 / 300 / 350 / 400 / 550

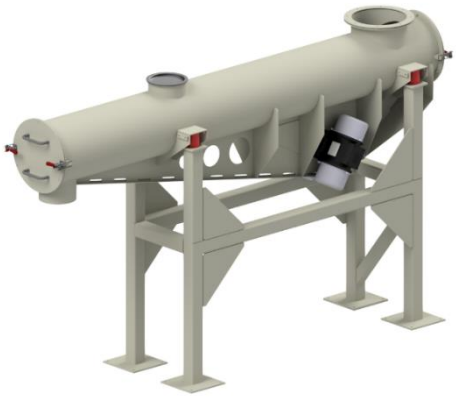

- Transport und Dosierung von rieselfähigen Schüttgütern (Körnerfrüchte, Granulate, Pulver, Mehle, etc.)
- Geschlossene, staubdichte Bauform für hygienischen und sauberen Materialtransport
- Länge je nach Baugröße bis zu 8.000 mm
- Stabile Schweißkonstruktion

Standardausführung

- Aufstellung stehend oder hängend mit Böschungswinkel bis zu 35°
- Aufhängung freischwingend
- Einlauf und Auslauf mit flexiblem Anschluss
- Antrieb über zwei Stück Unwuchtmotore, seitlich unter / neben / über dem Rinnentrog angebracht
- Demontierbarer Inspektionsdeckel im Auslaufbereich

Optional

- Frequenzumformer zur stufenlosen Drehzahlregulierung
- Zusätzliche Einläufe
- Ausführung in Edelstahl (z. B. für Lebensmittel, Dünger)
- Flexible Übergänge und Dichtungen in lebensmitteltauglicher Ausführung
- Schnellverschluss für Inspektionsdeckel
- Verschleißschutz-Auskleidung
- Untergestelle / Aufhängerahmen

Reiter Seed Processing GmbH & Co. KG · D-84034 Landshut · Tel.: +49 (0)871 9534136-0 · Fax: -29 · E-Mail: info@reiter-sp.com

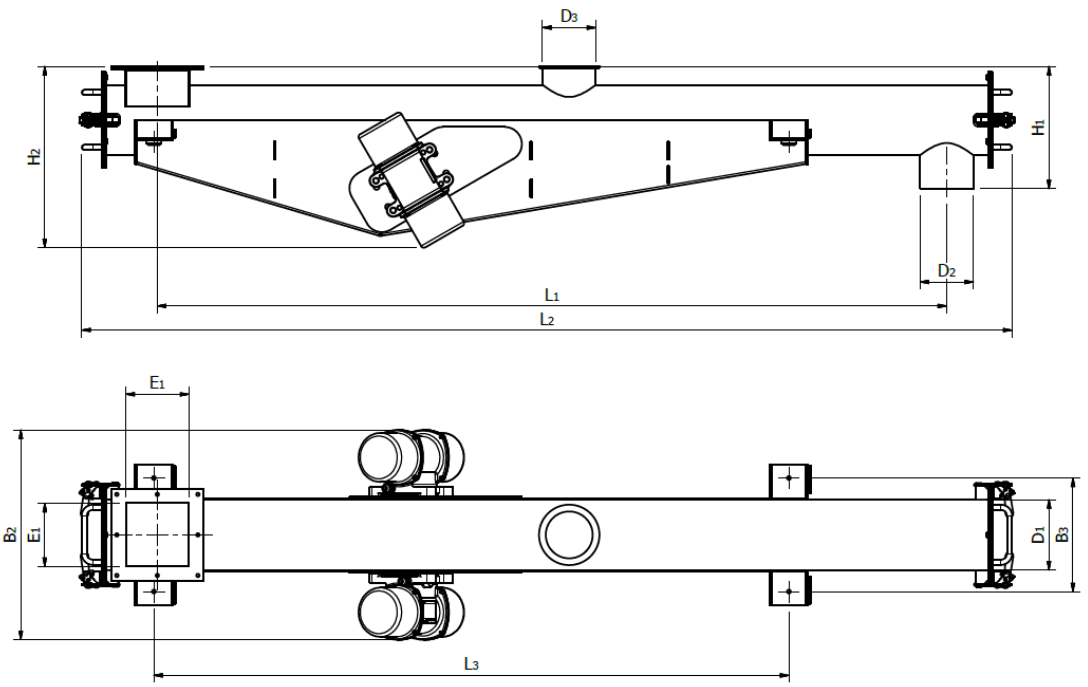

Typ		150	200	250	300	350	400	550
Antriebe	kW	2x 0,3	2x 0,3	2x 0,525	2x 0,525	2x 0,55	2x 0,55	2x 1,1
Kapazität (max)	m³/h	5,0	10,0	15,0	22,0	30,0	45	80
D1	mm	149	199	249	299	349	398	558
D2	mm	149	199	249	299	349	398	558
D3	mm	119	149	149	199	199	199	199
E1	mm	134	184	234	284	334	383	543
L1 (min / max)	mm	1000 / 8000	1000 / 8000	1250 / 8000	1250 / 8000	1500 / 8000	1500 / 8000	2000 / 8000
L2	mm	L1 + 425	L1 + 425	L1 + 480	L1 + 575	L1 + 625	L1 + 700	L1 + 860
L3	mm	1850	1850	1850	1850	1850	1850	1850
B2	mm	561	611	700	745	805	850	1100
B3	mm	280	330	380	450	551	565	725
H1	mm	276	330	380	455	525	585	1020
H2	mm	500	530	565	650	710	730	755
Gewicht (L1 = 2.500 mm)	kg	130	145	175	200	250	270	340

- Untergestell / Abhängungen nicht berücksichtigt
- D1 / D2 / D3: Innendurchmesser
- Weitere Größen für niedrigere oder höhere Kapazitäten auf Anfrage

Reiter Seed Processing GmbH & Co. KG · D-84034 Landshut · Tel.: +49 (0)871 9534136-0 · Fax: -29 · E-Mail: info@reiter-sp.com